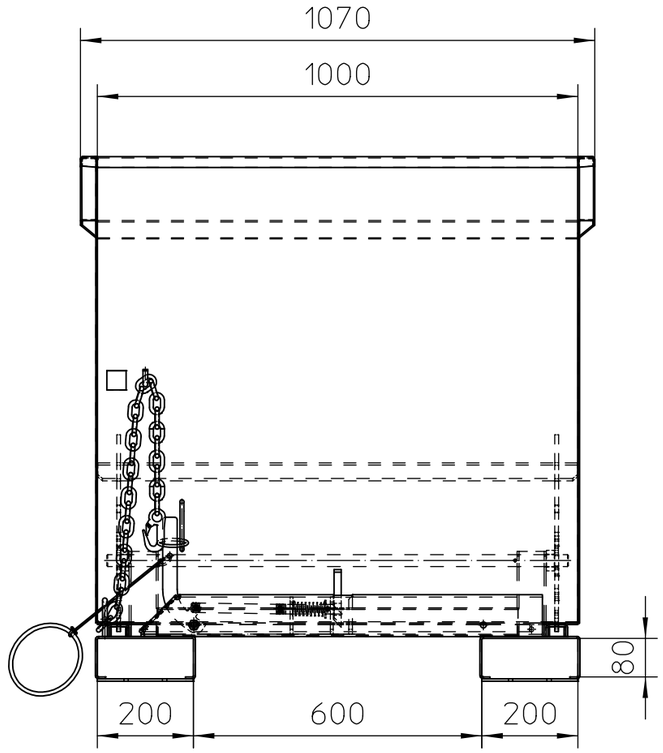

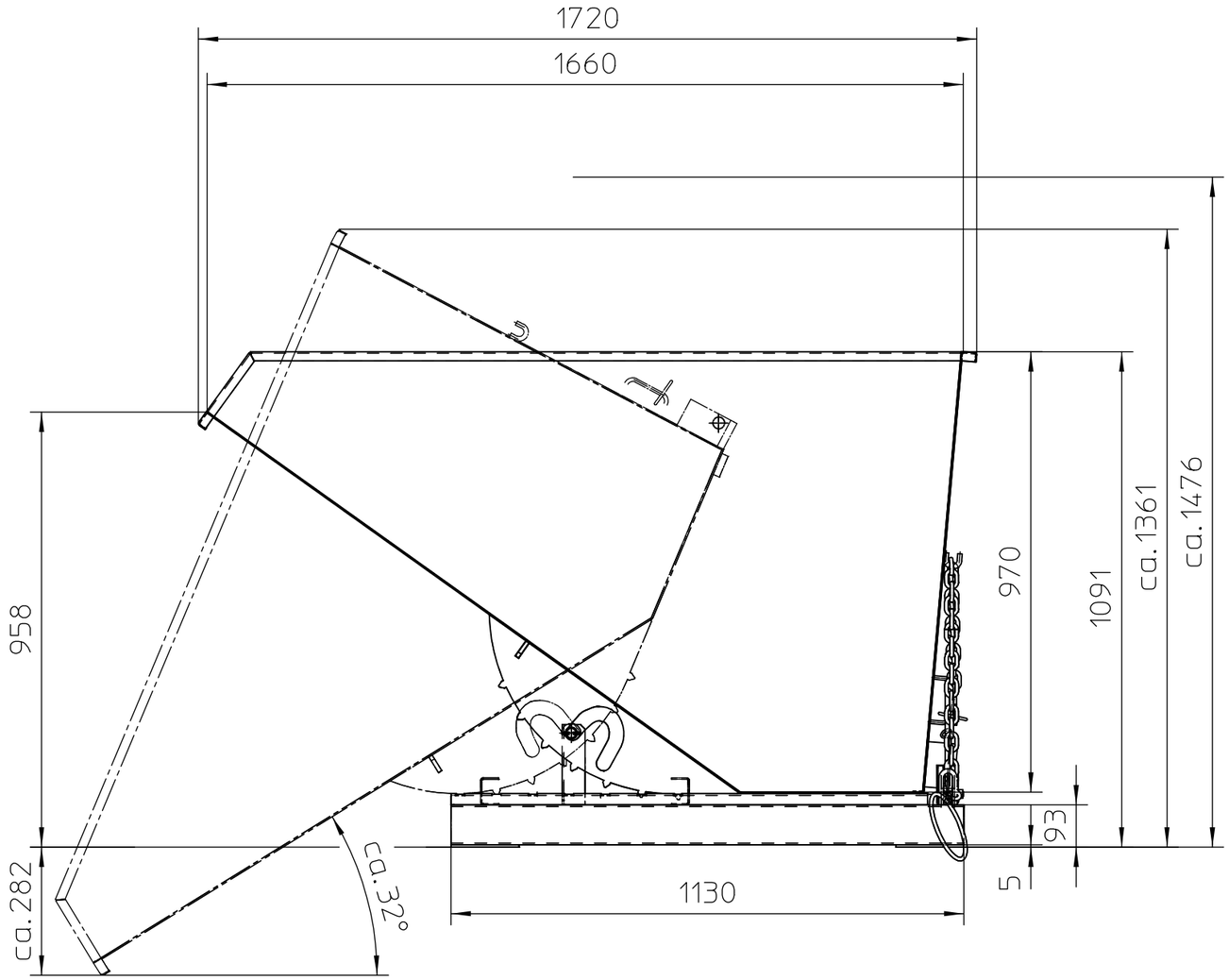

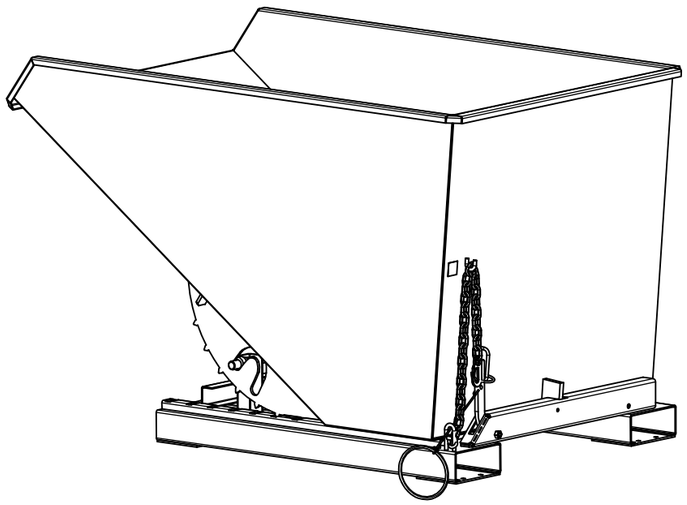

Techn. Daten:

Eigengewicht lackiert	200 kg
Eigengewicht verzinkt	215 kg
Tragfähigkeit	1500 kg
Inhalt	1.20 cbm
Eigenschwerpunkt	620 mm
Lastschwerpunkt	675 mm

Das Urheberrecht an dieser Zeichnung verbleibt uns. Die Zeichnung ist nur vereinbarungsgemäß zu verwenden und darf ohne unsere ausdrückliche Genehmigung weder vervielfältigt, noch dritten Personen zugänglich gemacht werden. Im Falle einer Zuwiderhandlung steht uns das Recht der Geltendmachung jedes uns daraus entstandenen Schadens zu.

Maße ohne Toleranzangaben nach DIN 7168 mittel

	Datum	Name
Bearb.	07.08.2008	wienken
Gepr.	10.08.2017	laing

Vers.	Änderung	Datum	Name
4		10.07.2017	s_huenting
3		10.05.2017	s_huenting
2		14.01.2016	s_huenting
1		30.10.2013	bukelo

BAUER SÜDLOHN

Maßstab: 1:12.5 Format: A3 Gewicht: 200 / 215 kg

Werkstoff : S235JR lack. / verz.

Kippbehälter EXPO 1200

4498-04-0000-S

Version 4

Ersatz für : Ersetzt durch :

PDF Administrator 10.08.2017 8:41:57